E

Central de vacío

Hoja Técnica

REF: CVK75SREAQ3

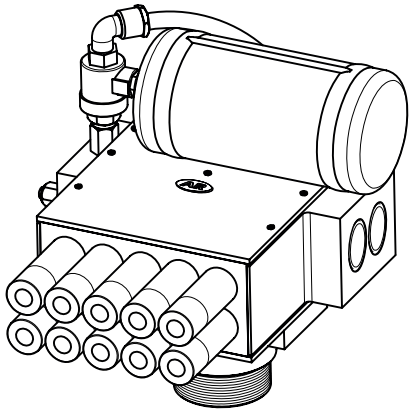

Descripción

Central de vacío multietapa, modelo K-75 de alto caudal con electroválvula de alimentación, sistema de autoexpulsión de aire dirigida al racor. El sistema de autoexpulsión almacena presión en un calderín acumulador expulsando el aire en el momento del corte de vacío conseguiendo una autolimpieza de la linea y de los filtros de vacío en los sistemas de transporte neumático mediante vacío (tolvas de aspiración y transvase).

Especificaciones

Presión de Alimentación	*(bar)*	4 ... 6
Depresión	*(mbar)*	-830
Caudal de aire Aspirado	*(NL/min)*	6000
Caudal de aire Consumido	*(NL/min)*	1920
Temperatura de Trabajo	*(ºC)*	-20 ... + 70
Tensión de Pilotaje Electroválvula		220V AC
Materiales		Al, PVC, Laton, PPS
Peso	*(Kg)*	13,000

CURVAS CARACTERISTICAS

a) Caudal de Aspiración vs Depresión

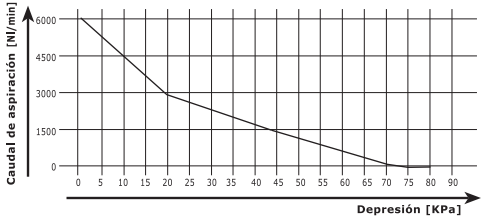

b) Tiempo de Evacuacion

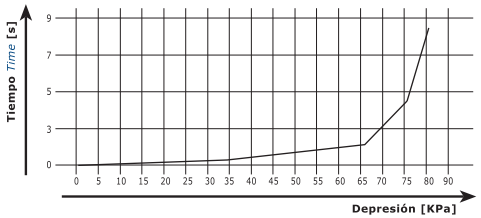

Tabla de depresión vs. tiempo de evacuación

Grado de vacío	10	20	30	40	50	60	70	80	90
Tiempo *(s)*	0,1	0,2	0,3	0,6	1,1	1,8	3,4	8,3	-

Tiempo de evacuación en segundos, de un depósito de 25 litros de volumen.

FUNCIONAMIENTO

Para poner en marcha la central con expulsión y sistema de temporización utilizados en tolvas:

1. Conectar la electroválvula a la corriente de alimentación teniendo en cuenta su voltaje.

2. Conectar el tubo de presión de alimentación al colector de presión de la central.

3. Accionando la válvula de alimentación se aplica el aire comprimido a la entrada de la central y se iniciara la aspiración.

4. Para parar la central desconectar la electroválvula o la presión de alimentación.

ESQUEMA NEUMÁTICO

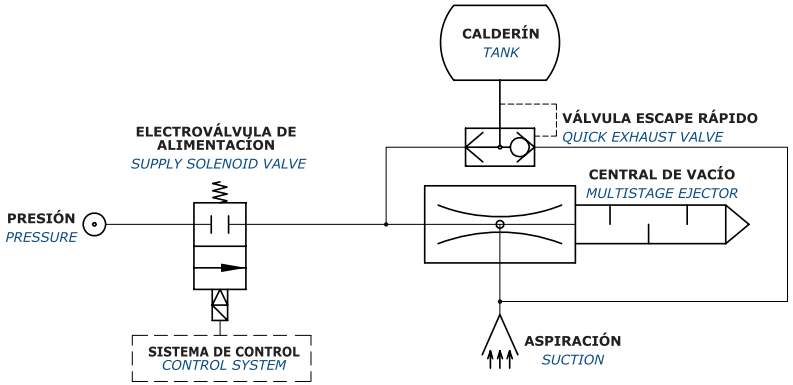

DIMENSIONES

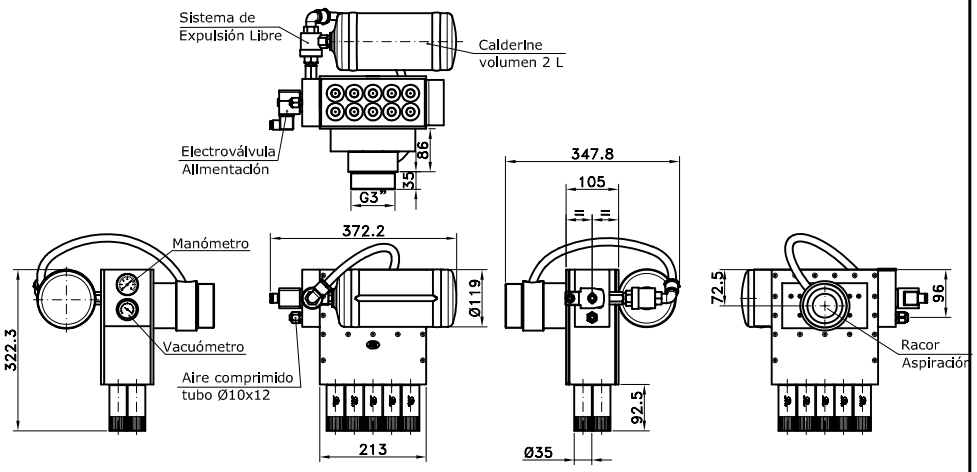

⚠ AVISOS DE SEGURIDAD

- ❒ **Deben usarse únicamente aire o gases inertes como medio de presión.**
- ❒ **La presión máxima aplicable es de 8 bar.**
- ❒ **Desconectar siempre la alimentación antes de llevar a cabo operaciones de cableado.**
- ❒ **Por razones de estabilidad, se debe usar una fuente de alimentación directa regulada. Si se conectan a la misma línea cargas inductivas como relés o solenoides, son necesarios dispositivos de absorción de sobrecargas (diodos, varistores, etc.). Nunca cablear en paralelo con cables o líneas de alto voltaje, ni utilizar conductos que contengan cables o líneas de alto voltaje.**
- ❒ **Comprobar que las fluctuaciones en la tensión de alimentación estén dentro del rango admisible.**
- ❒ **Es recomendable la utilización de componente de absorción de ruido en el terminal correspondiente de alimentación.**
- ❒ **Tener cuidado de no acercarse a la salida de escapede aire del eyector, por riesgo a lesiones en los ojos y oídos.**

AR VACUUM TECHNOLOGY, S.L. - Pol. Ind. Fontsanta c/Samontà 6-C 08970 St. Joan Despí (Barcelona) Spain
☎ 93 480 88 70 **Fax**: 93 373 02 84 @ ar@ar-vacuum.com **www.ar-vacuum.com**